КРАТКАЯ ИНСТРУКЦИЯ ПОЛЬЗОВАТЕЛЯ

Линейка мультиформатных HD камер «4 в 1»:

HDC 2B36s-EA-30 (DIP) HDC 2D36s-ES-20 (DIP)
HDC 2D28s-HK-20 (DIP)

HDC 2B36s-EA-30(DIP)

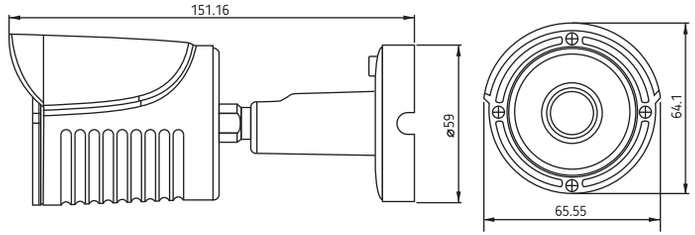

HDC 2D36s-ES-20 (DIP)

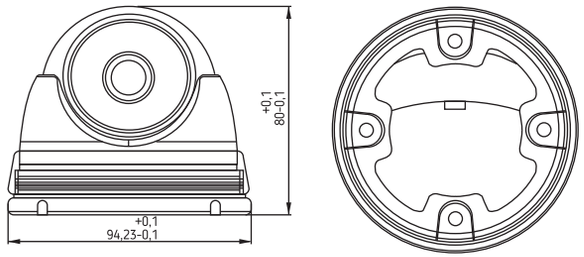

HDC 2D28s-HK-20 (DIP)

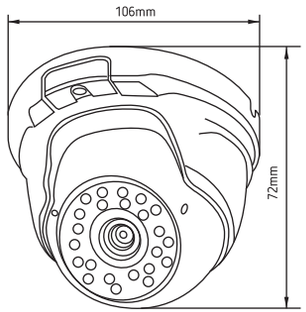

* Примечание: прежде чем подавать питание на камеру, пожалуйста, прочитайте внимательно данную инструкцию.

■ Характеристики

Модель	HDC 2B36s-EA-30(dip)	HDC 2D36s-ES-20(dip)	HDC 2D28s-HK-20(dip)
Объектив	3.6мм	3.6мм	2.8мм
Матрица	SONY IMX 323 1/ 2.9”		
Разрешение	1920(H) x 1080(V)		
Соотношение сигнал/шум	Больше 48 дБ		
Чувствительность	0.01 Лк@F1.2 (0 Лк ИК вкл.)		
Скорость электронного затвора	PAL: 1/50s-10000s; NTSC: 1/60s-10000s		
AGC	Авто		
Баланс белого	ATW/MWB		
Шумоподавление	Поддерживается		
WDR	D-WDR		
Режим день/ночь	Поддерживается (ИК фильтр механический)		
Подсветка, м	30	20	
Видеовыход (BNC)	AHD/TVI/CVI/CVBS		
Степень защиты	IP 66		
Размеры (Ш×Г×В), мм	151 x 86 x 65	94 x 80	106 x 72
Вес, кг	0,4	0,33	0,35
Рабочие условия,°	-25.. + 60C		
Питание	12В/320мА		

Комплектация

Наименование	Количество
Камера	1
Инструкция	1

■ Возможные неисправности:

1. Нет изображения после подачи напряжения на камеру:
   - проверьте, подключен ли блок питания к камере и сети 220v;
   - проверьте правильность подключение канала видео и монитора;
   - проверьте правильность установленного видеоформата видеорегистратора и камеры;
2. Появляется помеха на изображении:
   - может быть вызвана источником питания из-за высоких импульсов;
   - проверьте монитор и используемые соединительные кабели;
   - проверьте, что стандарт цветности камеры и видеорегистратора установлены в одном значении (оба устройства должны в PAL или NTSC);
3. Непрерывно меняется фон изображения:
   - непрерывное мерцание может быть вызвано электромагнитным полем или люминесцентной лампой;
   - уменьшить засвет от люминесцентных ламп или увеличить расстояние между камерой и люминесцентными лампами, чтобы улучшить качество изображения
4. Размытое изображение:
   - напряжение, питающее камеру нестабильно;
   - плохое соединение кабеля или рассогласование по волновому импедансу.

Контакты:

техподдержка

www.tyto.ua

support@tyto.ua

■ Введение

Поздравляем Вас с покупкой! Мы делаем все возможное, чтобы наша продукция удовлетворяла Вашим запросам. Перед началом эксплуатации изделия, пожалуйста, ознакомтесь внимательно с краткой инструкцией пользователя.

Линейка HDC - это мультиформатные камеры 4-в-1, которые поддерживают следующие форматы: AHD, TVI, CVI, CVBS. Матрица 1/2.9" Sony IMX 323 обеспечивает разрешающую способность видеосигнала 2 Мп (1080р), картинка четкая и контрастная. Минимальная освещенность 0,01 Lux. Встроенная инфракрасная подсветка позволяет проводить съемку в темное время суток без дополнительного освещения. Металлический герметичный корпус имеет класс защищенности IP66.

Одной из ключевых особенностей является возможность устанавливать режимы работы камеры при помощи DIP - переключателя, что позволит подключить данную камеру к любому видеорегистратору (кроме IP)

HDC видеокамеры TYTO - это лучший выбор для офисов, магазинов, квартир, коттеджей, заправок, складов которые обеспечивают полноценный обзор окружающего пространства с высоким качеством изображения.

Расшифровка маркировки камер типа HDC:

HDC 2B36s-EA-30 (DIP)
HDC 2D36s-ES-20 (DIP)
HDC 2D28s-HK-20 (DIP)

- HDC = камера типа HD: AHD/TVI/CVI (аналог высокой четкости):
- 2 = разрешение 2МП;
- B или D = форм-фактор корпуса, где
  Bullet (B) - цилиндрический;
  Dome (D) - купольный;
- 36s или 28s = фокусное расстояние линзы 2.8мм или 3.6мм,
- "s" сенсор SONY;
- EA, ES, HK = модель корпуса;
- 20 или 30 = дальность ИК подсветки;
- DIP или OSD = способ переключения форматов;

■ Приемущества

***Сенсор**
Используется CMOS Sony IMX 323 1/2.9" с разрешающей способностью видеосигнала 2Мп (1920x1080)

***Автоматическая регулировка усиления (AGC)**
Встроенная автоматическая регулировка усиления. Камера получает изображение высокой четкости при низком освещении.

***Автоматический электронный затвор (AES)**
Встроенная функция автоматического электронного затвора.

***Гамма характеристика**
Гамма характеристика камеры 0.45

***Режим цветности**
Поддерживается NTSC или PAL

***Мультиформатность «4 в 1»**
Камера поддерживают следующие форматы: AHD, TVI, CVI, CVBS

***Изображение в ночное время**
0 Люкс с ИК. Используется ИК SMD диоды высокого качества, которые обеспечивают равномерное освещение с широким углом.

Примечание:
- Соблюдайте полярность питающего напряжения и температурные условия эксплуатации камеры;
- Рекомендуется использовать грозазащиту;
- Избегайте использования длинных линий для передачи питания и видеосигнала, чтобы получить высокое качество изображения;
- Не допускайте попадание на камеру прямых солнечных лучей или источников яркого света;
- Не устанавливайте камеру в близи радиаторов и обогревателей;

Важно !
- Если камера не работает, пожалуйста, обратитесь в техподдержку.
- Не пытайтесь самостоятельно разобрать камеру;
- Для уменьшения риска поражением электрическим током не стоит производить ремонт самостоятельно. Обратитесь в сервисный центр;
- Во избежание поражения электрическим током и возгорания, используйте источник питания с напряжением заявленным в характеристиках;

■ Подключение

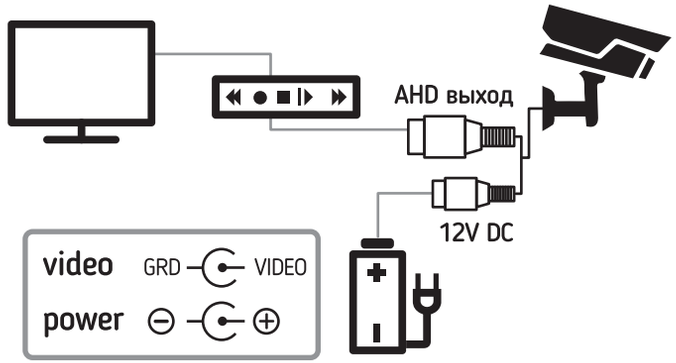

1. Извлеките камеру из упаковки. Осмотрите камеру перед использование, на предмет повреждений.
2. Выберете место для установки камеры и убедитесь, что поверхность прочная и сможет выдержать камеру.
3. Закрепите кронштейн на выбранной поверхности.
4. Подключите камеру к источнику воспроизведения сигнала и подайте питание (см. схему подключения)
5. Отрегулируйте угол обзора камеры и зафиксируйте кронштейн с помощью фиксирующего механизма.
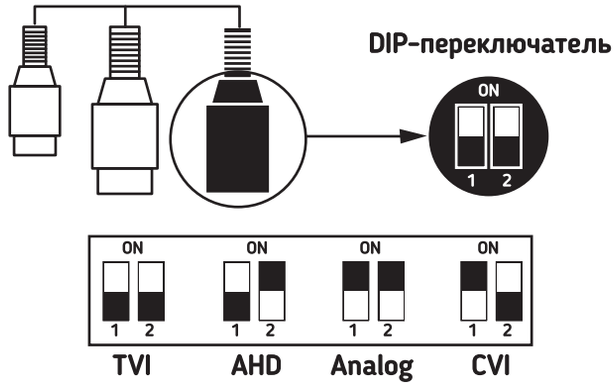
Изменение формата работы камеры (AHD, TVI, CVI, CVBS) осуществляется с помощью встроенного в кабель DIP-переключателя.
Выбор формата видеовыхода: